

Trawers TR A-M 3t

Indeks	**ZT TRA-M030.0**

Trawers o udźwigu WLL=3000kg i stałej długości. Belka trawersowa zakończona hakami i podczepiana na uchu haka. Długości belki trawersowej podano w tabeli.

Opis

Trawersa skręcana TR A-M o udźwigu 3,0t

- Trawersa bez regulacji długości

- Belka trawersowa do transportu długich ładunków i innych.
- Sposób podczepienia trawersy - centralne ucho.
- Sposób podczepienia ładunku - dwa haki klasy 8 na końcach trawersy.
- Haki obrotowe łożyskowane
- Spełnia przepisy Dyrektywy Maszynowej Rady Unii Europejskiej: 2006/42/WE
- Wykonana wg. zharmonizowanej normy : PN-EN 13155
- Cechowanie: znak wytwórcy, znak CE, udźwig, numer fabryczny, rok produkcji.

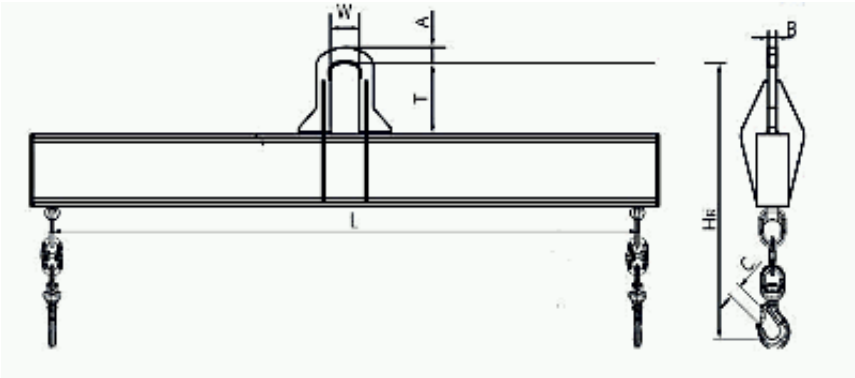

Długość trawersy L [m]	A [mm]	B [mm]	C [mm]	T [mm]	W [mm]	HR [mm]	Masa kg
1,0	35	20	22	160	75	527	35
1,5	35	20	22	160	75	547	45
2,0	35	20	22	160	75	567	65
2,5	35	20	22	160	75	587	85
3,0	35	20	22	160	75	527	130
3,5	35	20	22	160	75	547	185
4,0	35	20	22	160	75	547	210
4,5	35	20	22	160	75	547	235
5,0	35	20	22	160	75	567	290
5,5	35	20	22	160	75	567	320
6,0	35	20	22	160	75	567	350
7,0	35	20	22	160	75	587	470

8,0	35	20	22	160	75	607	630

Trawers spełnia wymagania Dyrektywy Maszynowej.

Istnieje możliwość:

- wykonania większej ilości punktów,
- wykonania dodatkowego punktu pod centralnym uchem,

Dostępne warianty

Długośćtrawersy L[m]: 1,0, 1,5, 2,0, 2,5, 3,0, 3,5, 4,0, 4,5, 5,0, 5,5, 6,0, 7,0, 8,0

Dokumenty do pobrania

- TRAWERSY INSTRUKCJA UŻYTKOWANIA - Instrukcja użytkowania trawersy - kliknij na linku (napisany wersalikami) powyżej, lub poniżej (Pliki do pobrania), by pobrać i zapisać plik pdf z instrukcją.

Strona produktu: https://sklep.dzwignice.com/1001-trawers-tr-a-m-3t.html