

Trawers TR A-M 2t

Indeks	**ZT TRA-M020.0**

Trawers o udźwigu WLL=2000kg i stałej długości. Belka trawersowa zakończona hakami i podczepiana na uchu haka. Długości belki trawersowej podano w tabeli.

Opis

Trawersa skręcana TR A-M o udźwigu 2,0t

- Trawersa bez regulacji długości

- Belka trawersowa do transportu długich ładunków i innych.
- Sposób podczepienia trawersy - centralne ucho.
- Sposób podczepienia ładunku - dwa haki klasy 8 na końcach trawersy.
- Haki obrotowe łożyskowane
- Spełnia przepisy Dyrektywy Maszynowej Rady Unii Europejskiej: 2006/42/WE
- Wykonana wg. zharmonizowanej normy : PN-EN 13155
- Cechowanie: znak wytwórcy, znak CE, udźwig, numer fabryczny, rok produkcji.

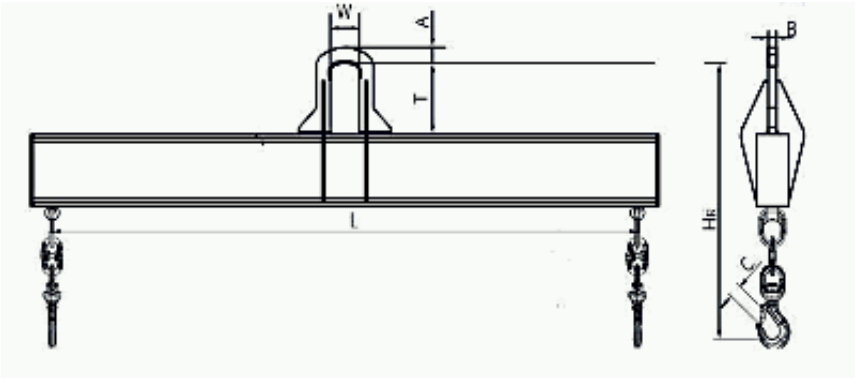

Długość trawersy L [m]	A [mm]	B [mm]	C [mm]	T [mm]	W [mm]	HR [mm]	Masa kg
1,0	35	15	20	130	75	465	30
1,5	35	15	20	130	75	485	40
2,0	35	15	20	130	75	505	55
2,5	35	15	20	130	75	525	75
3,0	20	10	20	130	60	545	100
3,5	35	15	20	130	75	485	145
4,0	35	15	20	130	75	485	165
4,5	35	15	20	130	75	485	185
5,0	35	15	20	130	75	505	245
5,5	35	15	20	130	75	505	270
6,0	35	15	20	130	75	505	295
7,0	35	15	20	130	75	525	400

8,0	35	15	20	130	75	545	550

Trawers spełnia wymagania Dyrektywy Maszynowej.

Istnieje możliwość:

- wykonania większej ilości punktów,
- wykonania dodatkowego punktu pod centralnym uchem,

Dostępne warianty

Długośćtrawersy L[m]: 1,0, 1,5, 2,0, 2,5, 3,0, 3,5, 4,0, 4,5, 5,0, 5,5, 6,0, 7,0, 8,0

Dokumenty do pobrania

- TRAWERSY INSTRUKCJA UŻYTKOWANIA - Instrukcja użytkowania trawersy - kliknij na linku (napisany wersalikami) powyżej, lub poniżej (Pliki do pobrania), by pobrać i zapisać plik pdf z instrukcją.

Strona produktu: https://sklep.dzwignice.com/1000-trawers-tr-a-m-2t.html